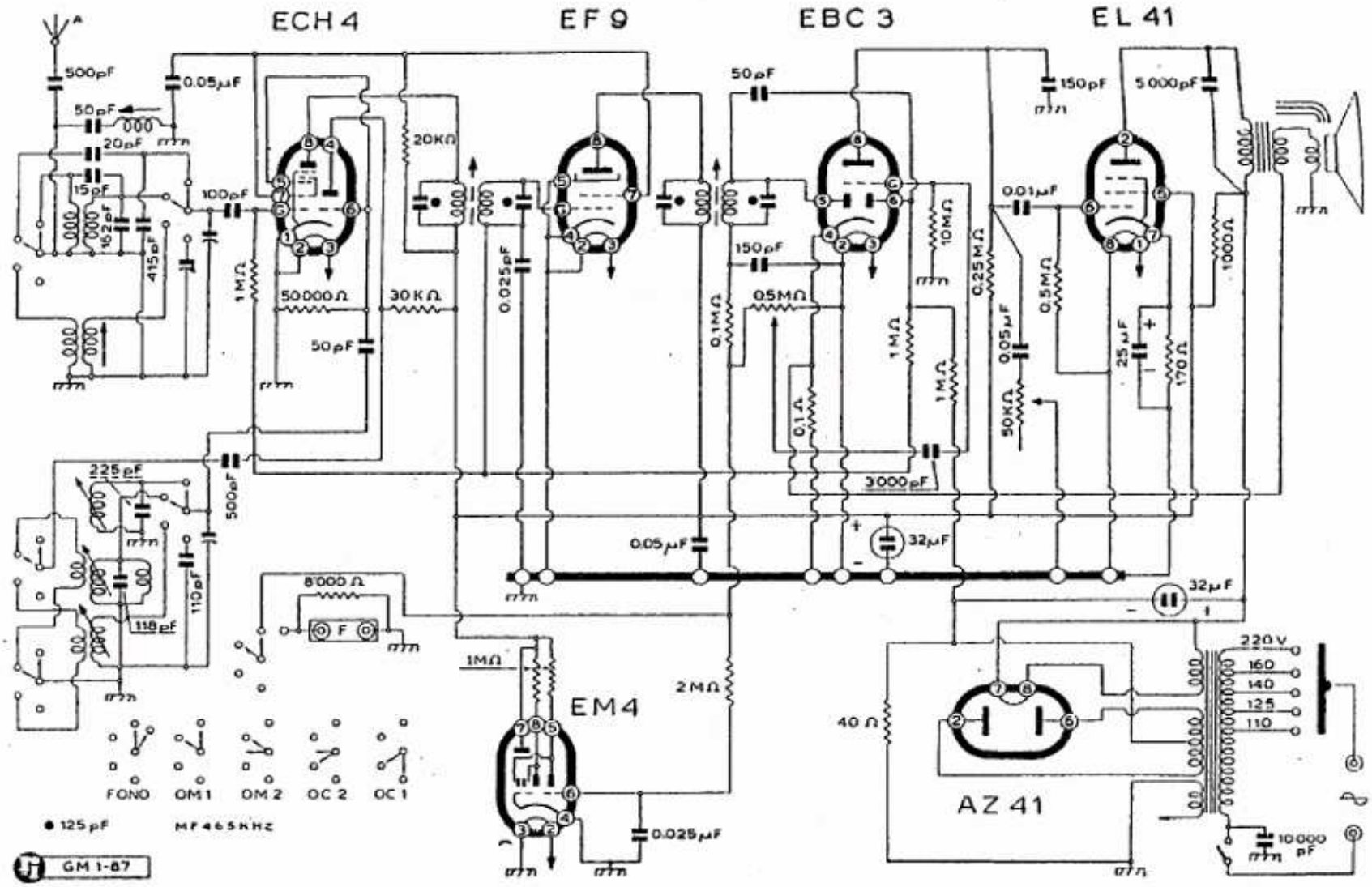

Allocchio Bacchini 106